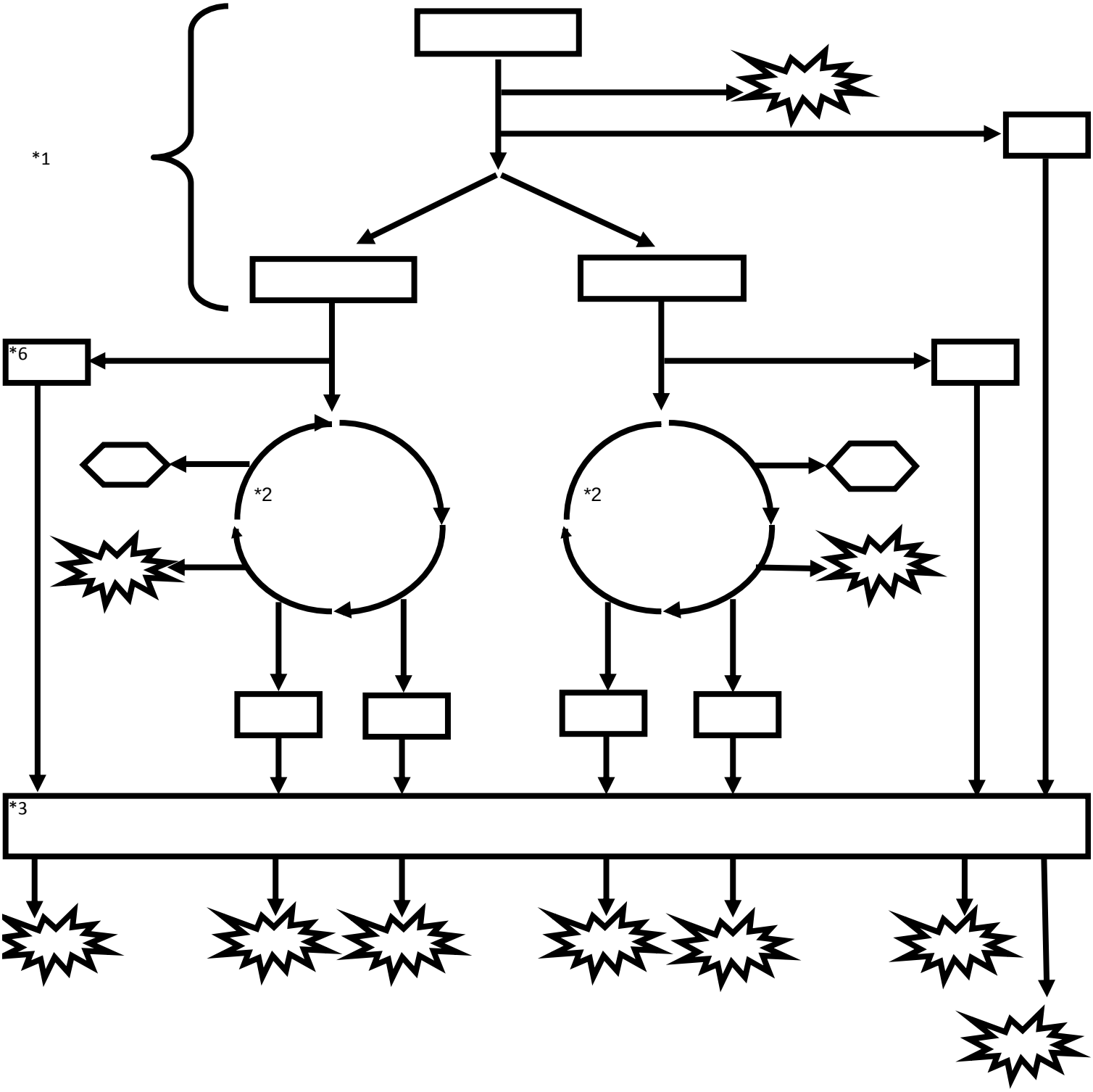
*1
*6
*2
*2
*3